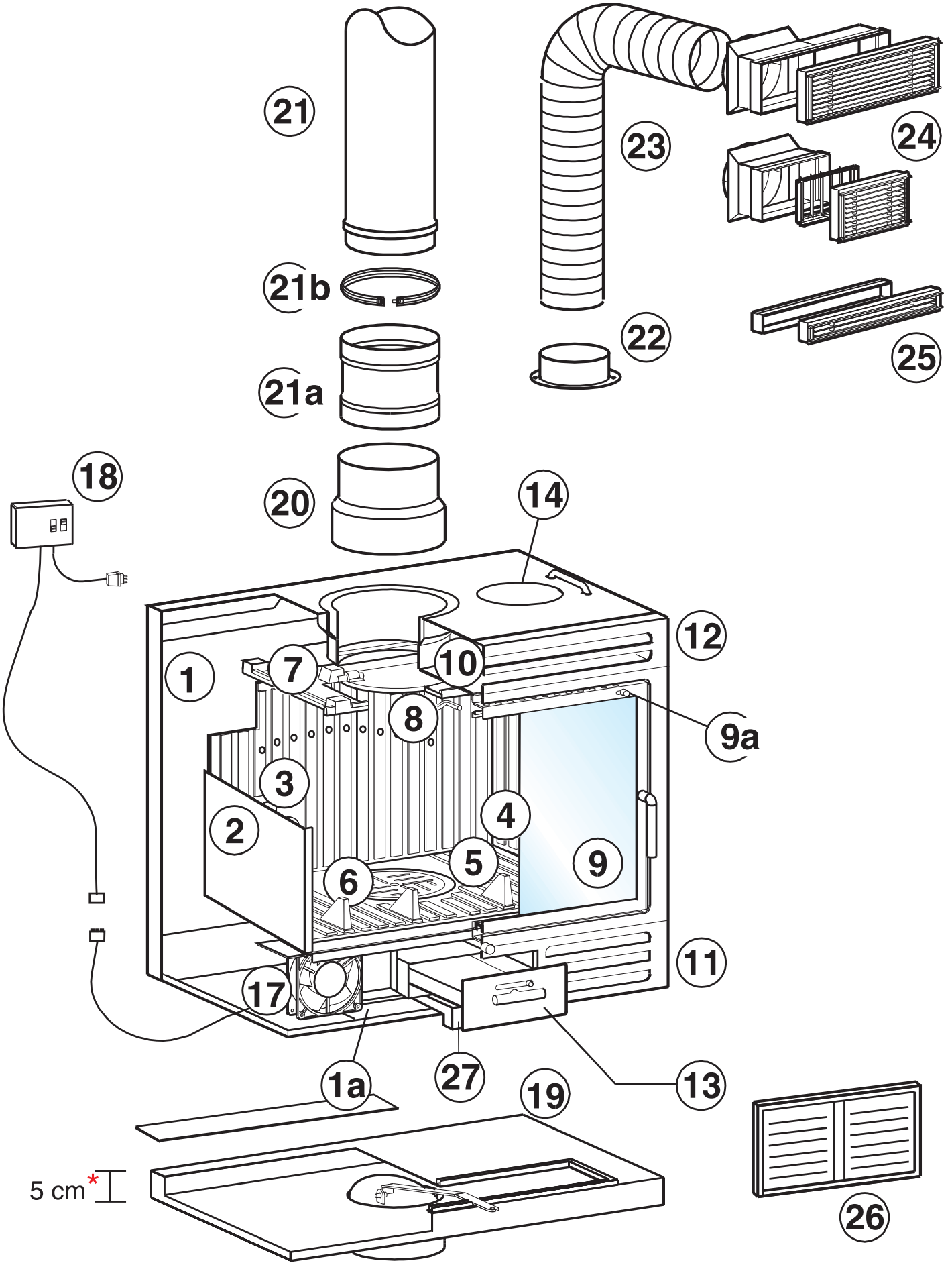
21
21b
21a
20
18
14
12
1
7
10
8
9a
3
2
4
5
9
6
11
17
1a
27
13
19
5 cm*
26
23
24
22
25