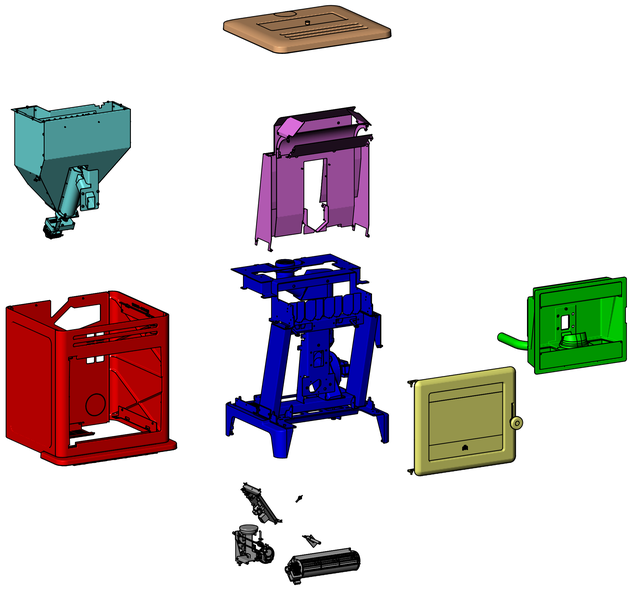

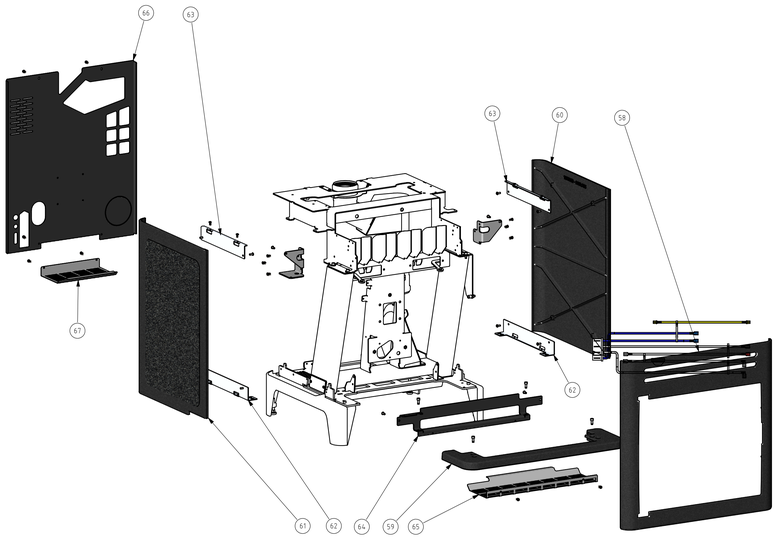
66
63
63
60
58
67
62
61
62
64
59
65

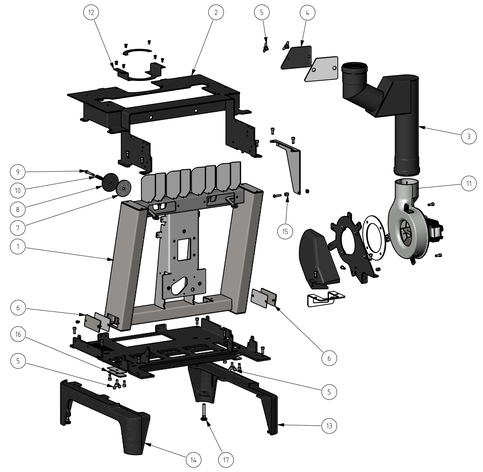
12
2
5
4
3
9
10
8
7
1
11
15
6
16
5
5
13
14
17

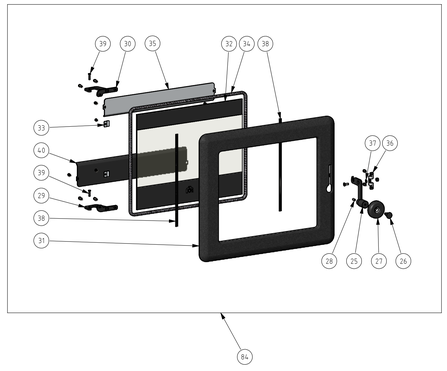
39
30
35
32
34
38
33
40
39
29
38
31
37
36
28
25
27
26
84

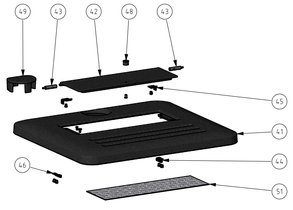
49
43
42
48
43
45
41
44
46
51

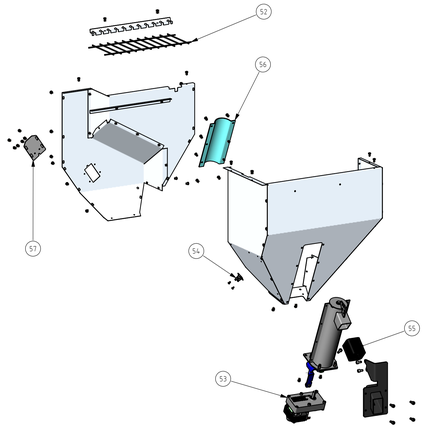
52
56
57
54
55
53

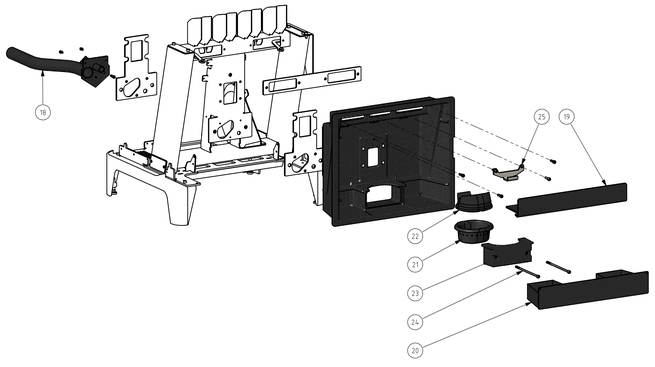
18
25
19
22
21
23
24
20

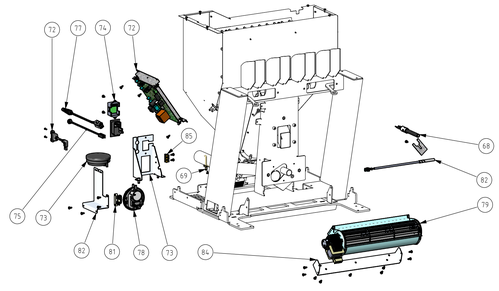
72
77
74
72
65
68
69
82
75
73
79
82
81
78
73
84

81

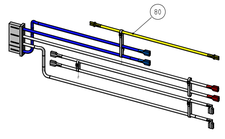
80