ESPLOSO ARC

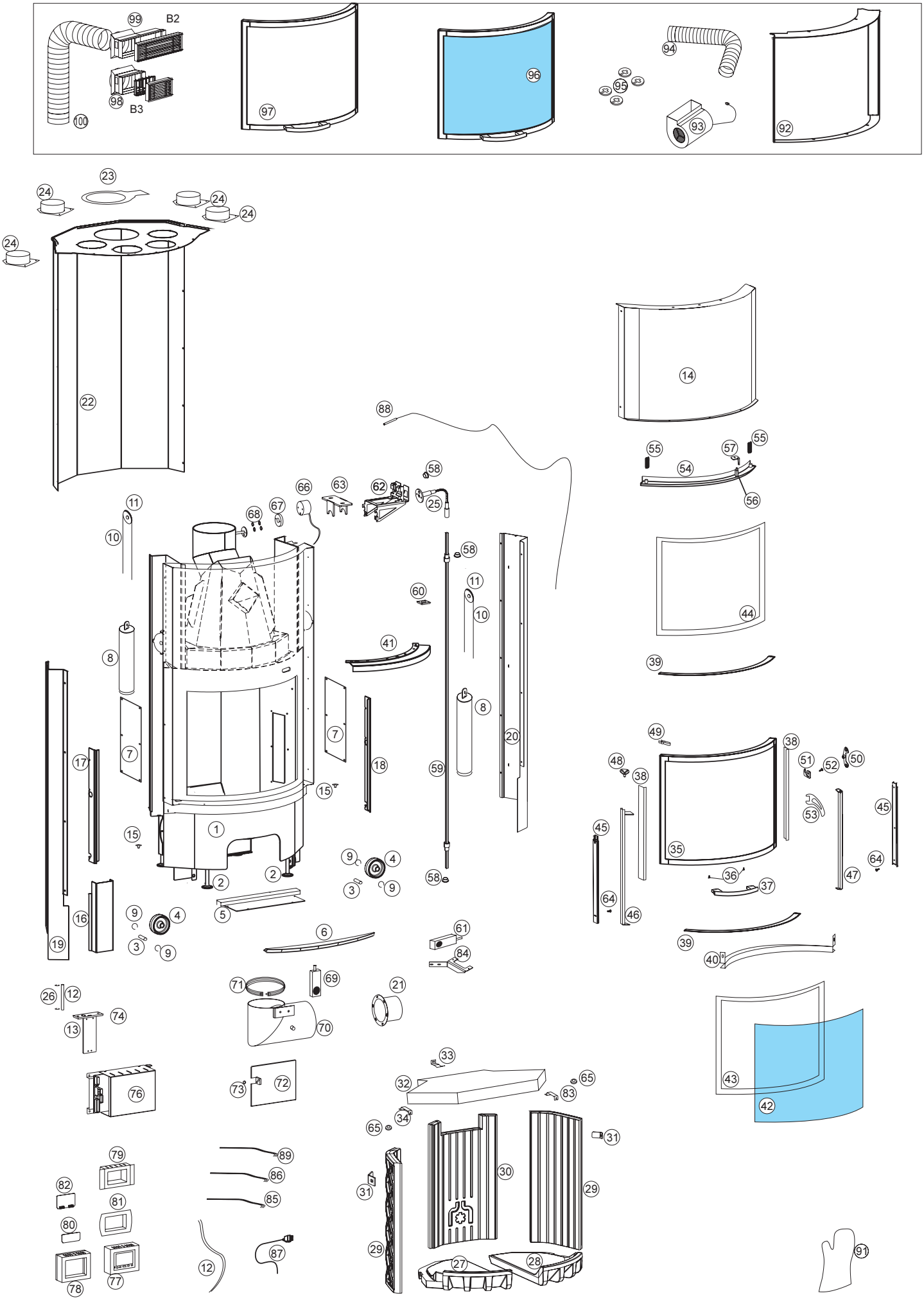

99
B2
98
B3
100
97
96
95
94
93
92
23
24
22
14
88
55
57
54
56
58
66
63
62
25
11
10
68
67
60
44
41
8
39
7
20
17
18
59
49
38
48
51
52
50
15
53
45
1
35
9
4
2
3
64
36
37
47
46
16
5
6
61
84
19
40
71
69
21
26
12
74
13
70
33
32
65
83
43
42
76
73
72
34
31
79
89
86
85
30
29
82
81
80
87
27
28
91
78
77