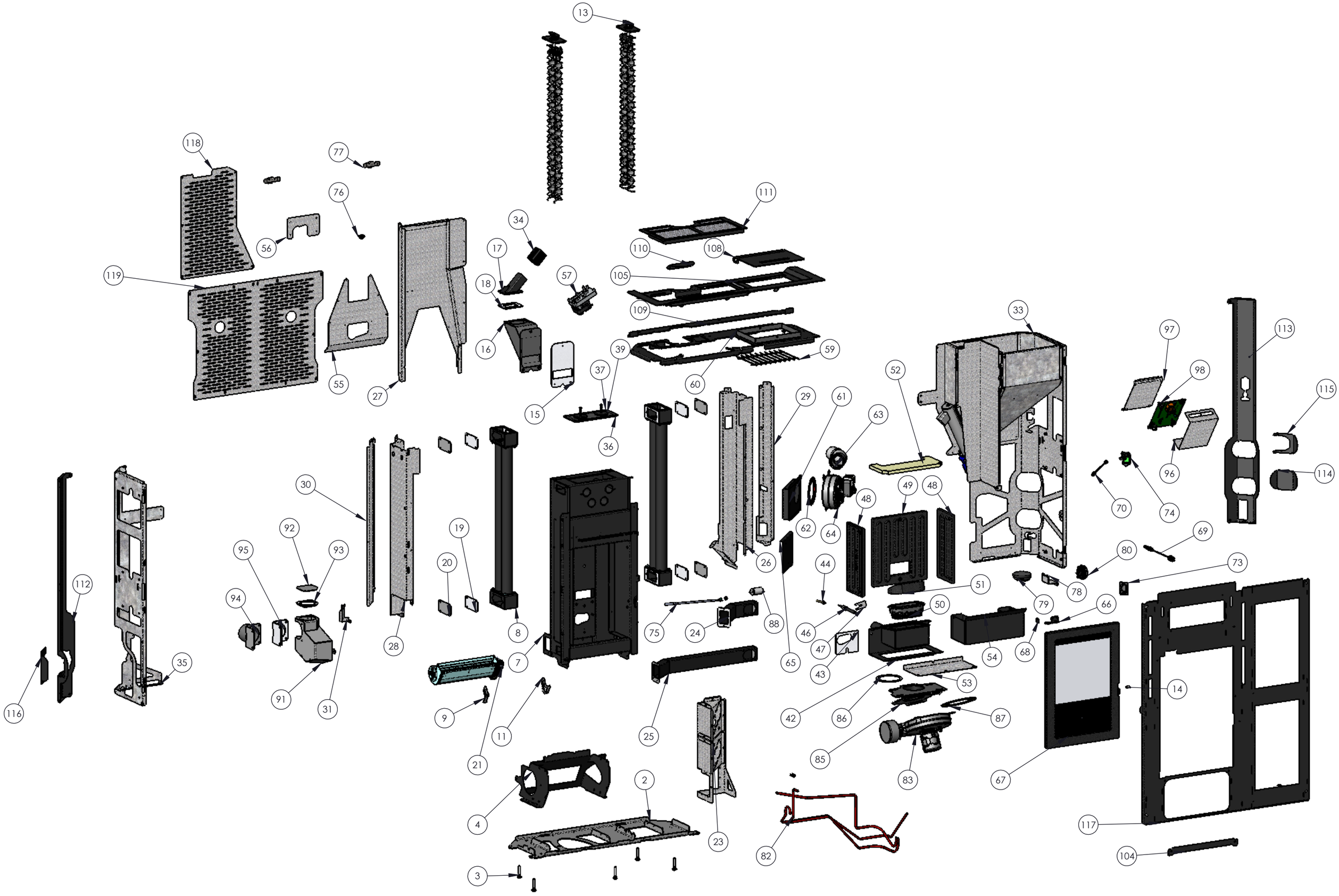
13
118
77
76
56
119
34
17
18
57
111
110
108
105
109
16
59
60
55
27
39
37
15
36
33
52
29
61
63
97
98
113
115
114
96
70
74
30
92
93
95
94
19
20
112
35
116
91
31
28
8
7
9
21
11
4
3
2
23
82
25
42
86
85
83
67
117
104
87
14
53
54
68
66
79
78
80
69
73
51
50
46
47
43
65
88
24
75
26
44
62
64
48
49
48

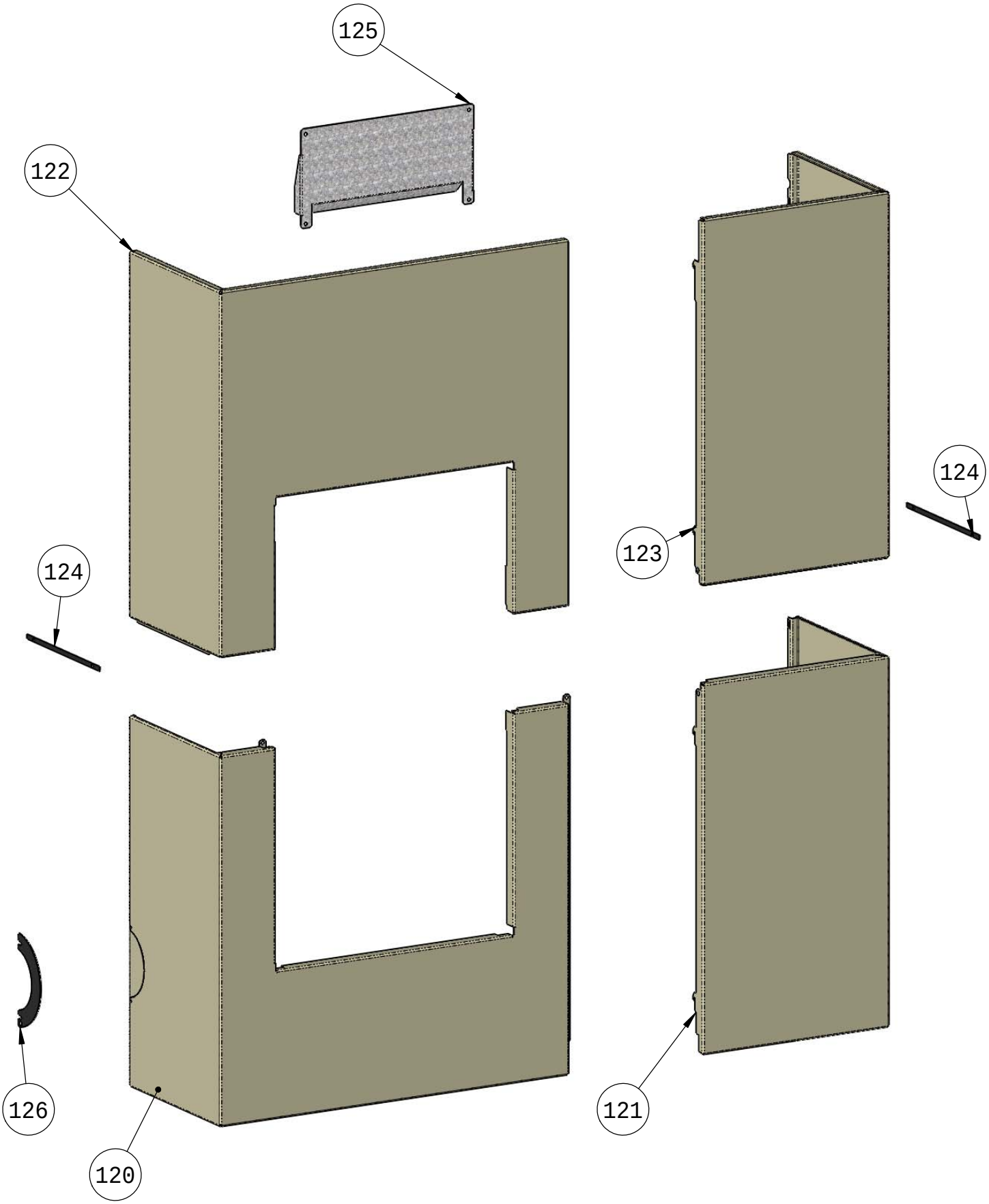
125
122
124
123
124
126
120
121

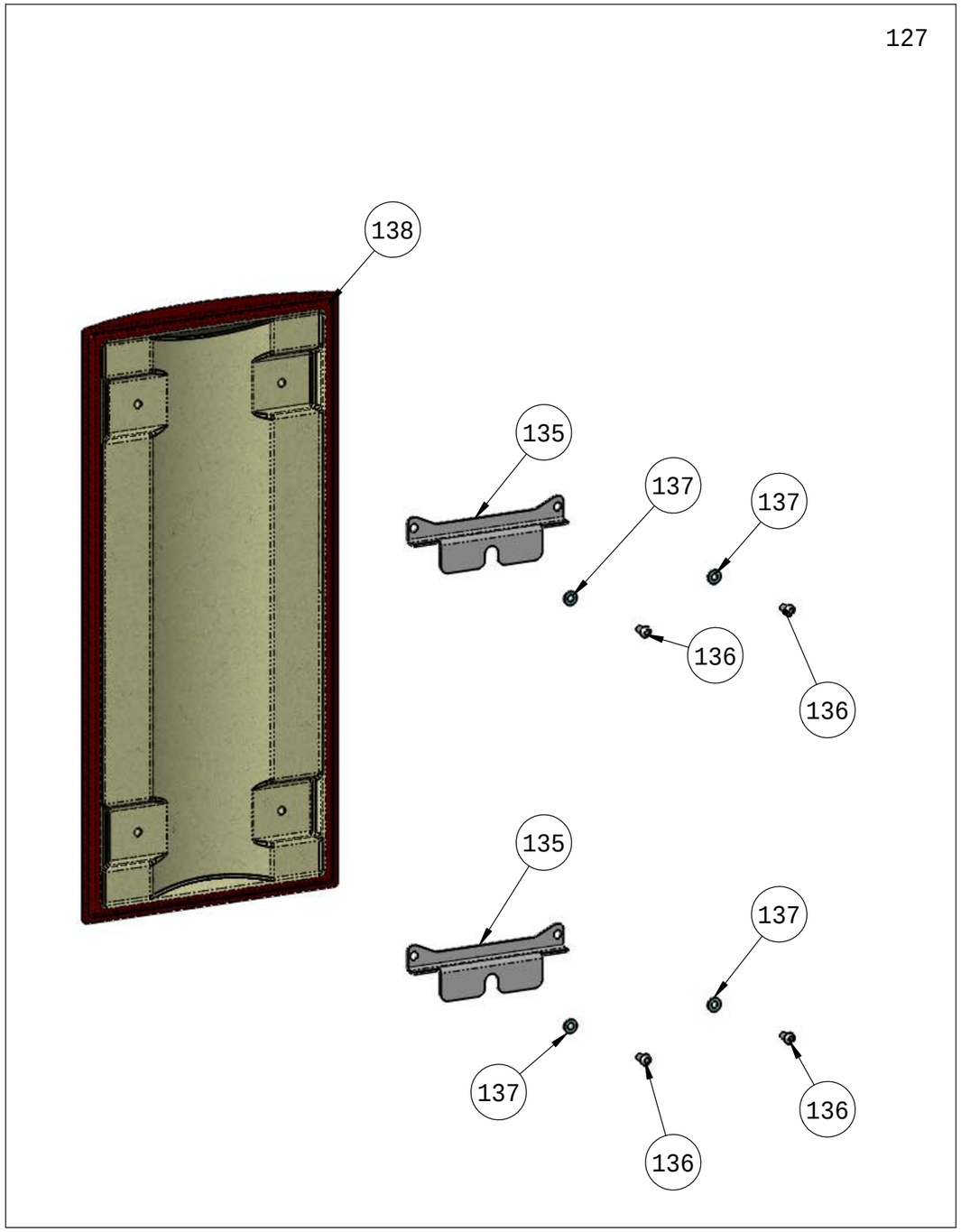
127
138
135
137
137
136
136
135
137
137
136
136

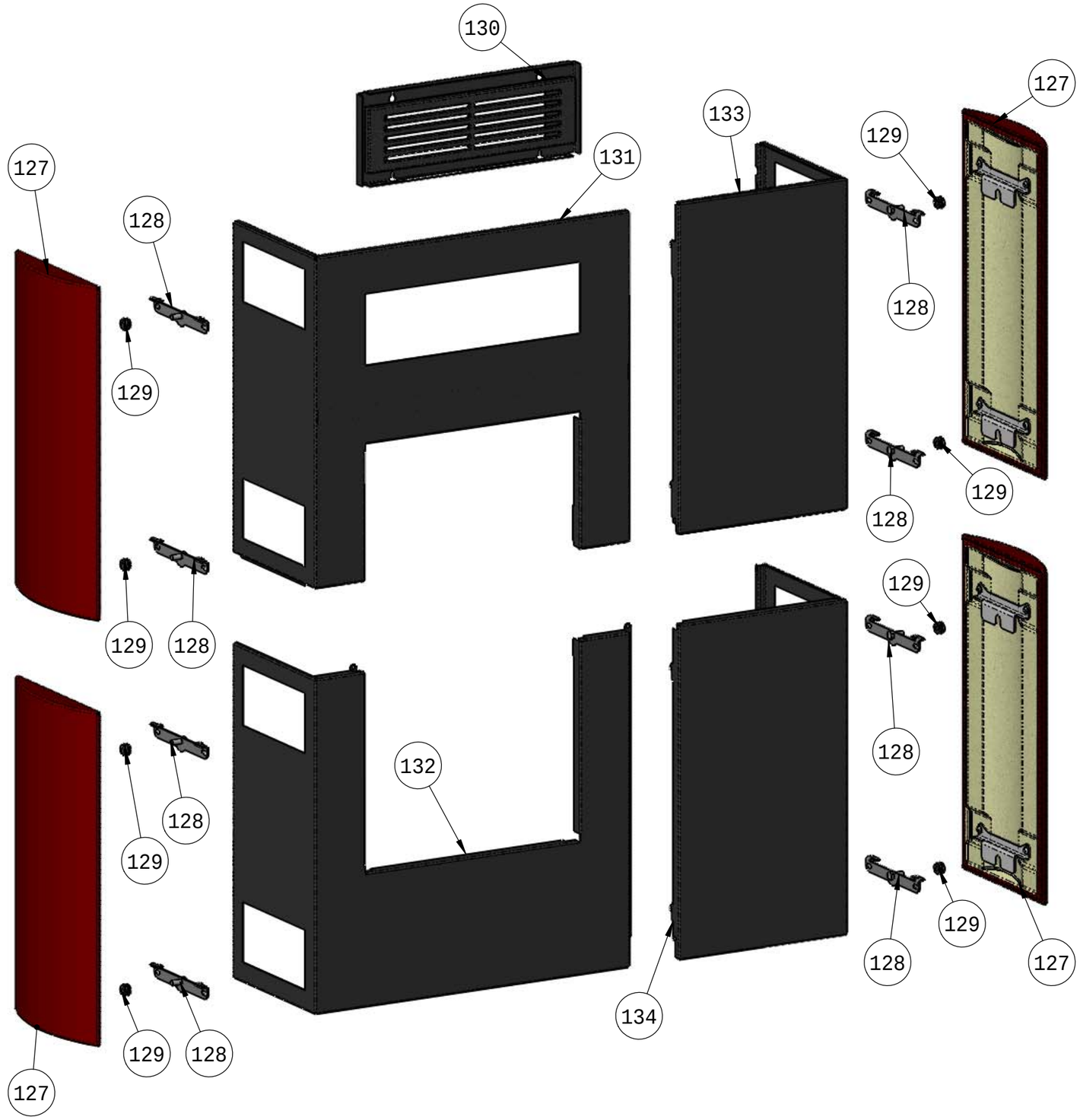
130
127
133
129
131
127
128
128
129
129
128
128
129
129
128
128
132
128
129
129
128
127
134
129
128
127

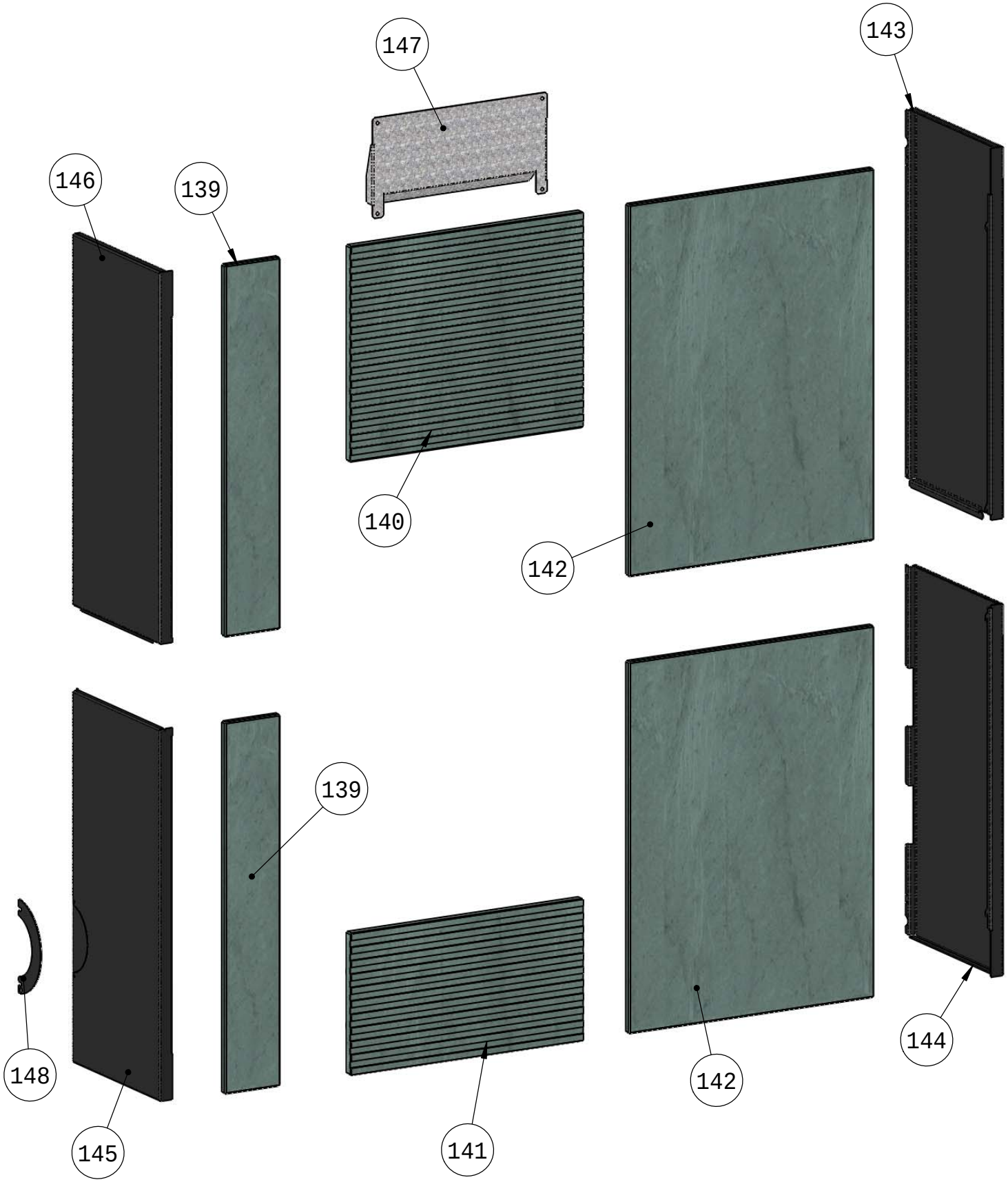
147
143
146
139
140
142
139
148
145
141
142
144