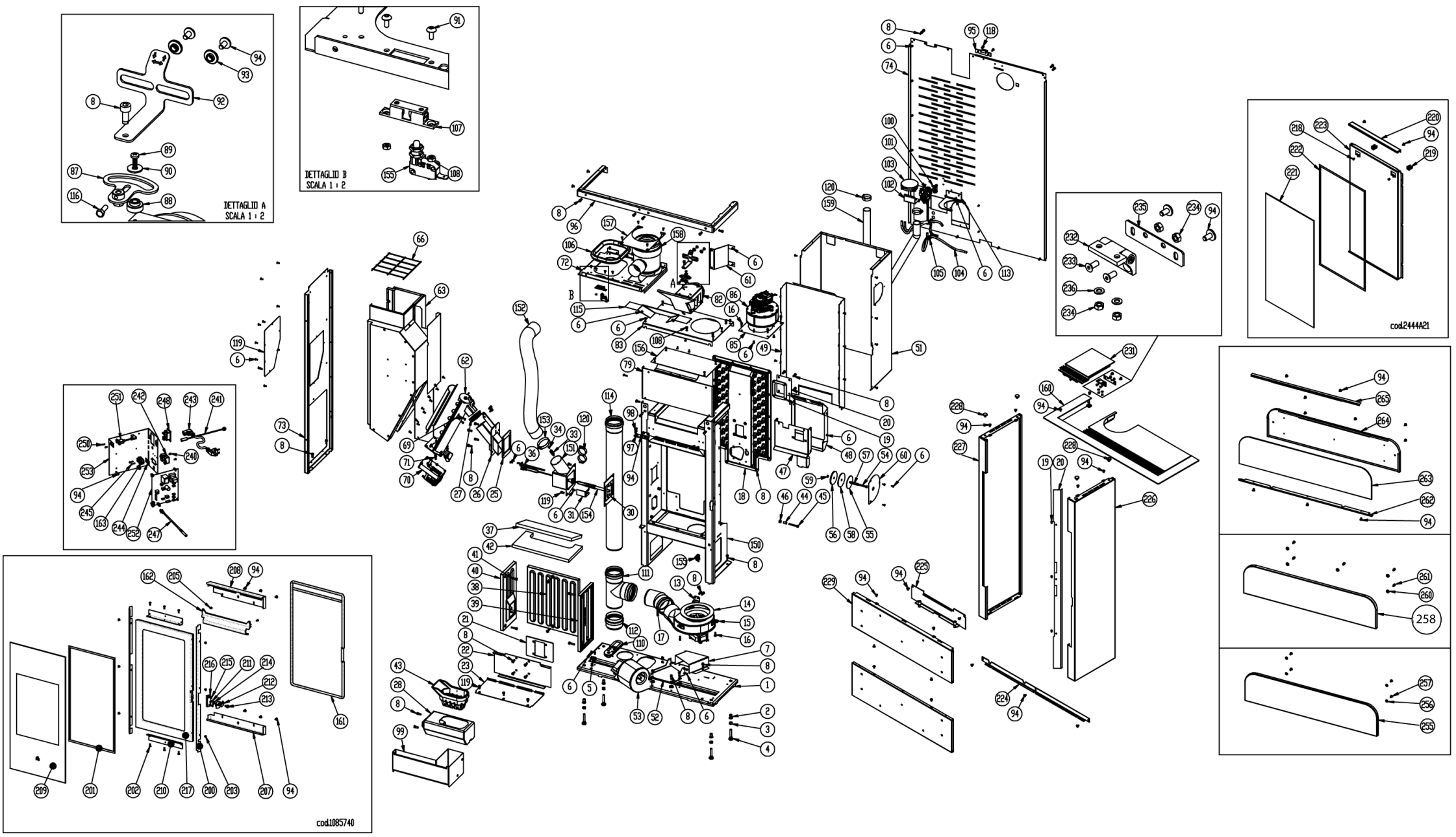
DETTAGLIO A
SCALA 1 : 2
DETTAGLIO B
SCALA 1 : 2
cod.1085740
cod.2444A21
258